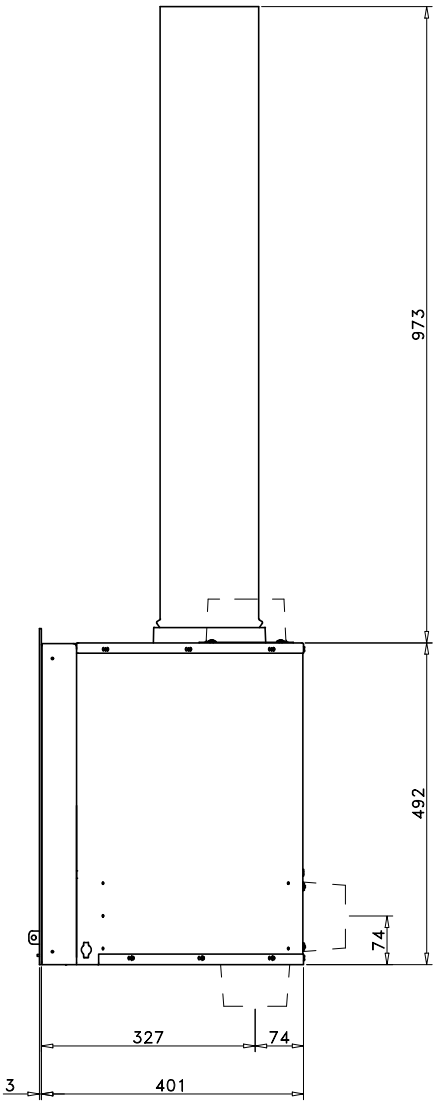

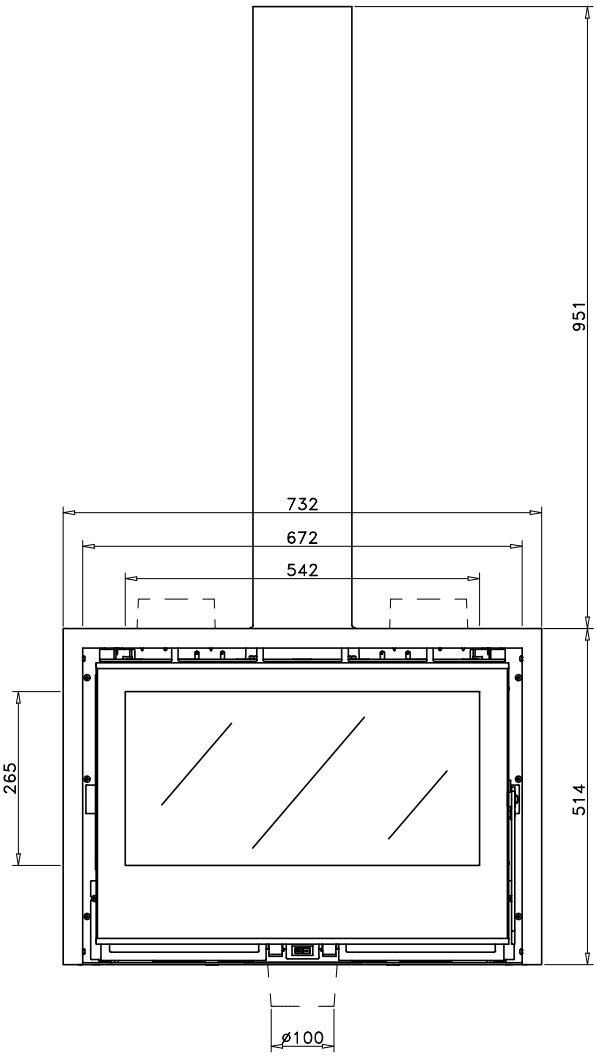

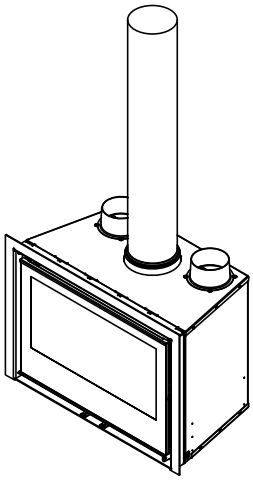

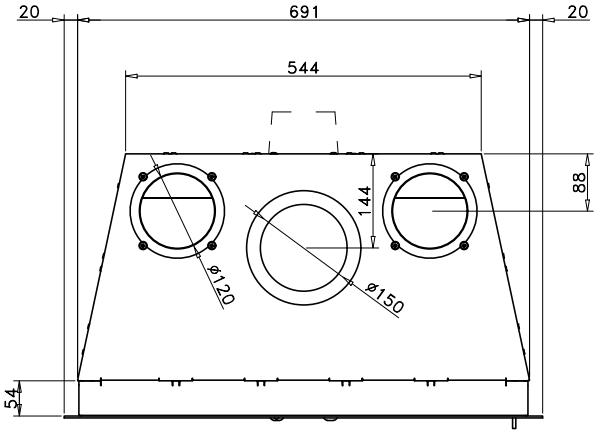

CALOR	Nombre: LL620 + T	Carga máx. autorizada de combustible: Kg	
	Modelo: ATRIUM 70C + T	Poténcia calorifica Aprox.: –	
	Fecha: Diciembre 2024	Peso: –	Escala: –