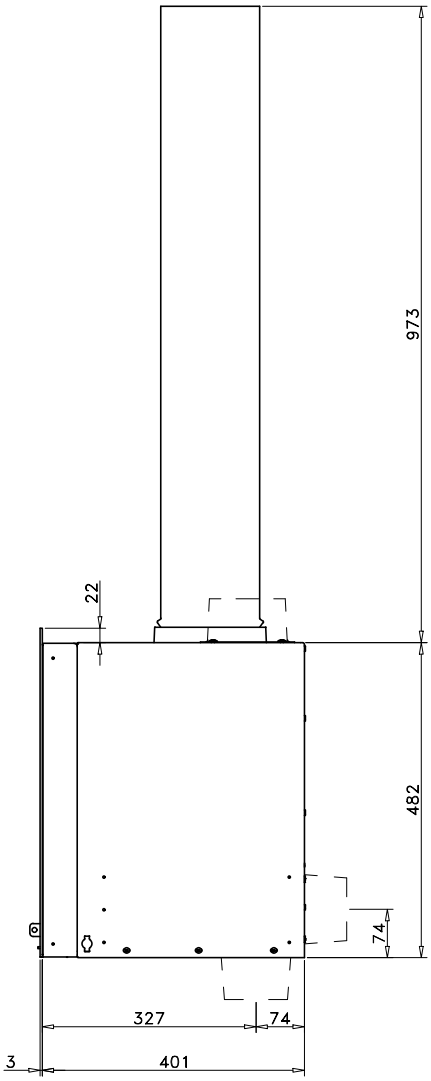

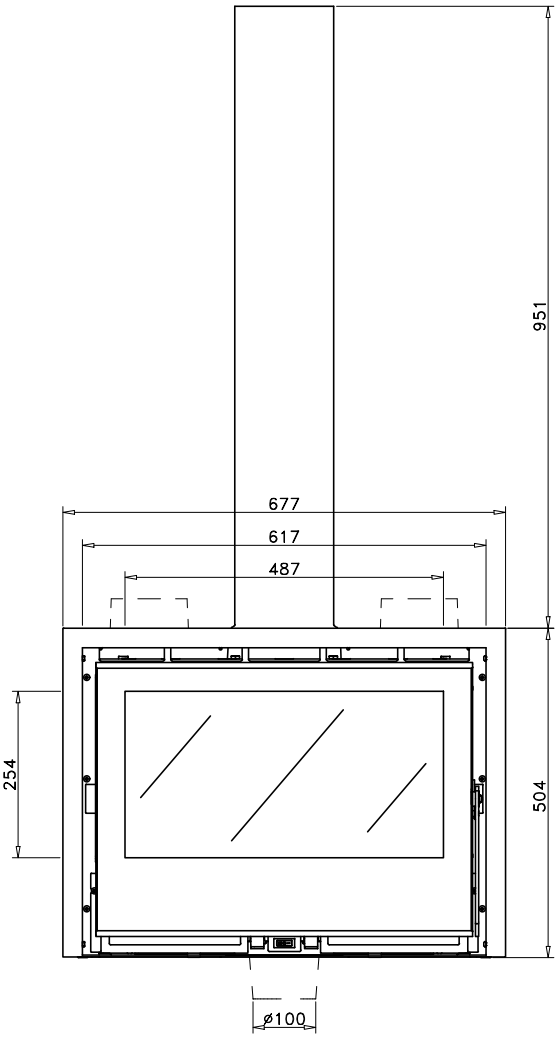

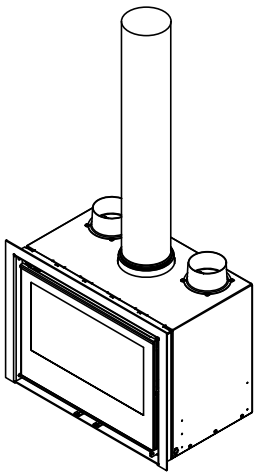

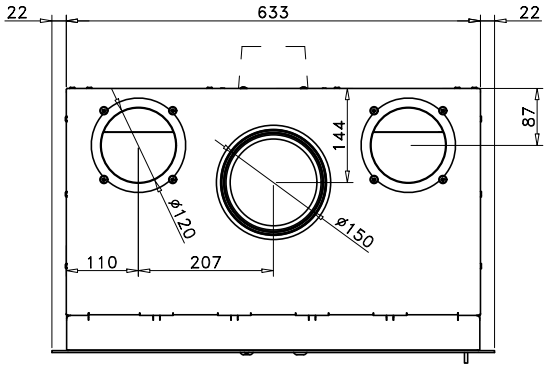

CALOR	Nombre: LL610 + T	Carga máx. autorizada de combustible: Kg	
	Modelo: ATRIUM 65 + T	Poténcia calorifica Aprox.: –	
	Fecha: Diciembre 2024	Peso: –	Escala: –